Допущено Министерством образования и науки Российской Федерации
к использованию в учебно-воспитательном процессе различных образовательных учреждений

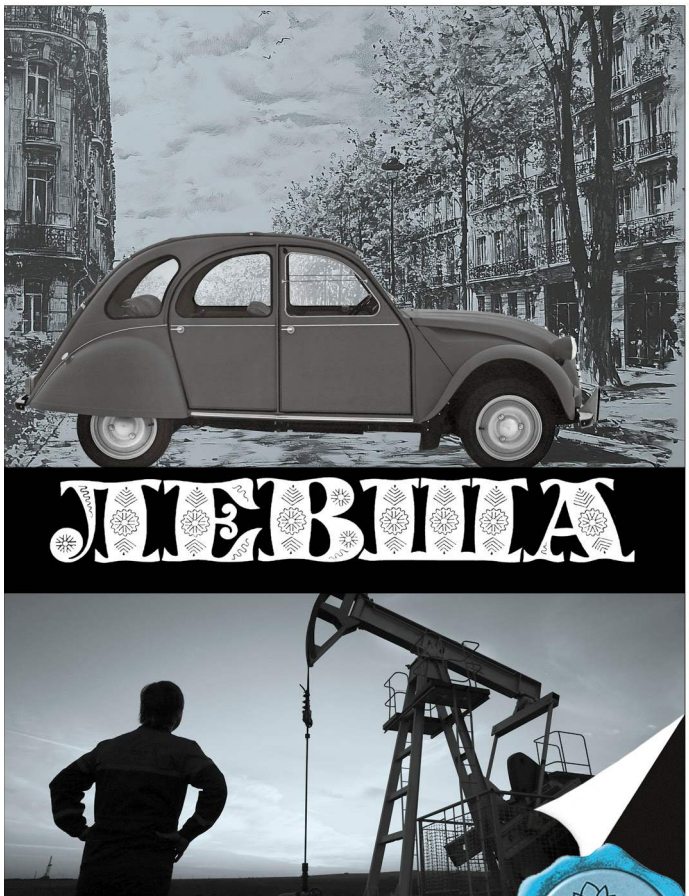
ЛЕВША

ЗОЛОТОЙ ФОНД ПРЕССЫ MMVIII

11
2024

ЛЕВША
ПРИЛОЖЕНИЕ
К ЖУРНАЛУ «ЮНЫЙ ТЕХНИК»
ОСНОВАНО В ЯНВАРЕ 1972 ГОДА

СЕГОДНЯ В НОМЕРЕ:

Музей на столе
АВТОМОБИЛЬ «СИТРОЕН-2CV» 1

Кибертерритория
ГОНКИ РОБОТОВ 4

Мастер-класс
НЕОБЫЧНАЯ СМОЛА 7

Полигон
САМОДЕЛЬНЫЙ ПОДВЕСНОЙ ЛОДОЧНЫЙ МОТОР 11

Электроника
USB-ТЕРМОМЕТР 14

Игротека
ЗОЛОТЫЕ КЛЮЧИКИ 15

МУЗЕЙ НА СТОЛЕ

АВТОМОБИЛЬ «СИТРОЕН–2CV»



В первые автомобиль французского инженера-конструктора Андре Лефебра и итальянского дизайнера Фламинио Бертони «Ситроен-2CV» (идея проекта — главы концерна «Ситроен» Пьер-Жюля Буланже) демонстрировался на Парижском автосалоне осенью 1948 года и был встречен общественностью довольно критически. Скромные габариты, горбатый кузов, серый цвет, скромное оснащение. При этом внимание он все-таки привлекал — низкая стоимость. Дешевый и доступный «Ситроен-2CV» стал по-настоящему народным автомобилем, как и его широко известные предшественники: американский «Форд-Т», итальянский «Фиат-500» и даже основной конкурент: немецкий «фольксваген».

В первые месяцы очередь из желающих приобрести «Ситроен-2CV» растянулась на 6 лет. И не случайно. Эта машина создавалась для массового потребителя, приоритет отдавался врачам, сельскохозяйственным и социальным работникам.

«Ситроен-2CV» А. Лефевра был успешен тем, что вобрал в себе множество нестандартных технических решений. Его двигатель мощностью всего 9 л. с. экономно потреблял горючее и позволял совершать дальние поездки без дополнительной заправки. Привод осуществлялся на передние колеса, что лишь спустя десятилетия станут использовать в других конструкциях.

Оригинальная подвеска обеспечивала «Ситроену-2CV» хорошую плавность хода. Каждое колесо имело гаситель колебаний. Гидравлические тормоза

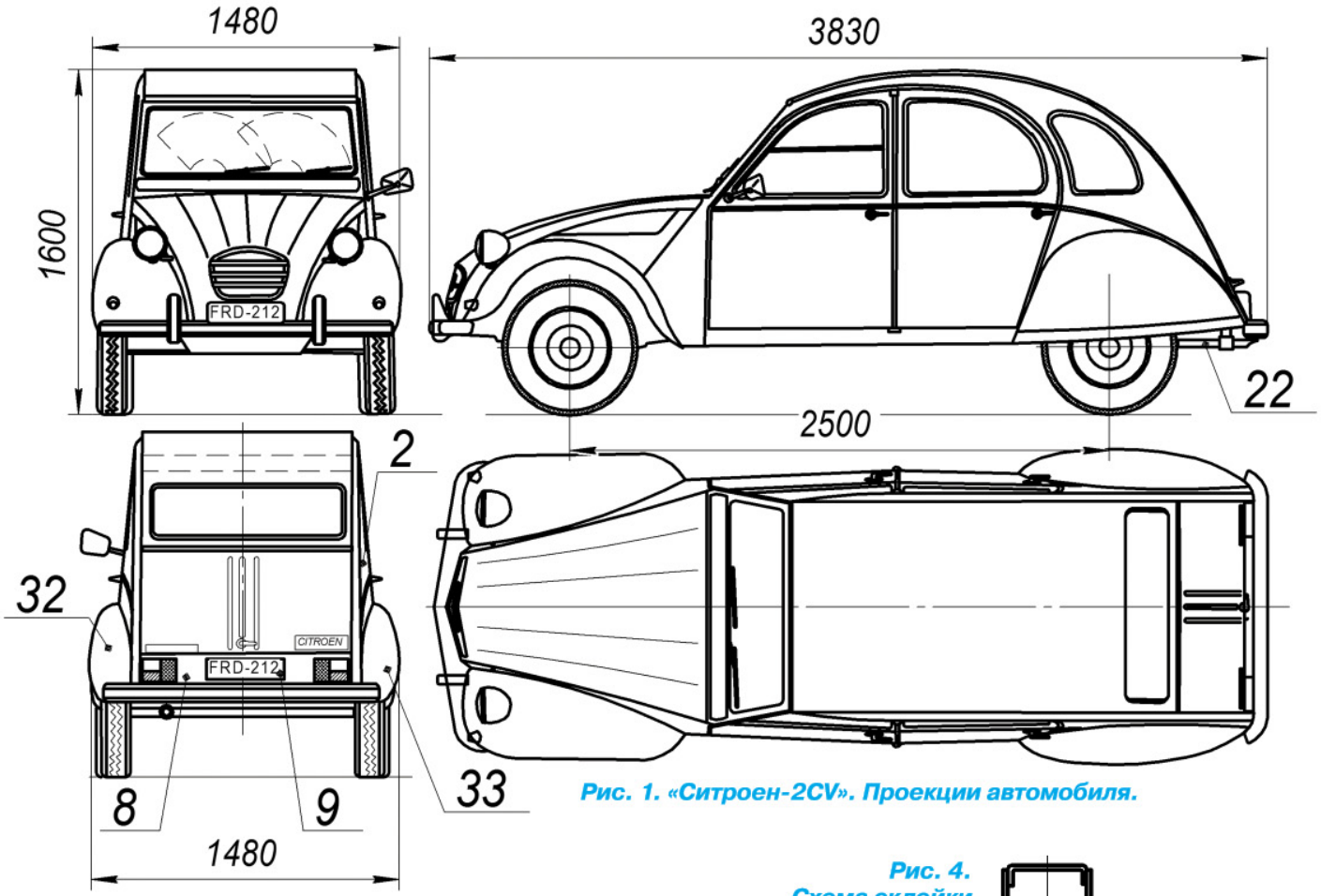

Рис. 1. «Ситроен-2CV». Проекции автомобиля.

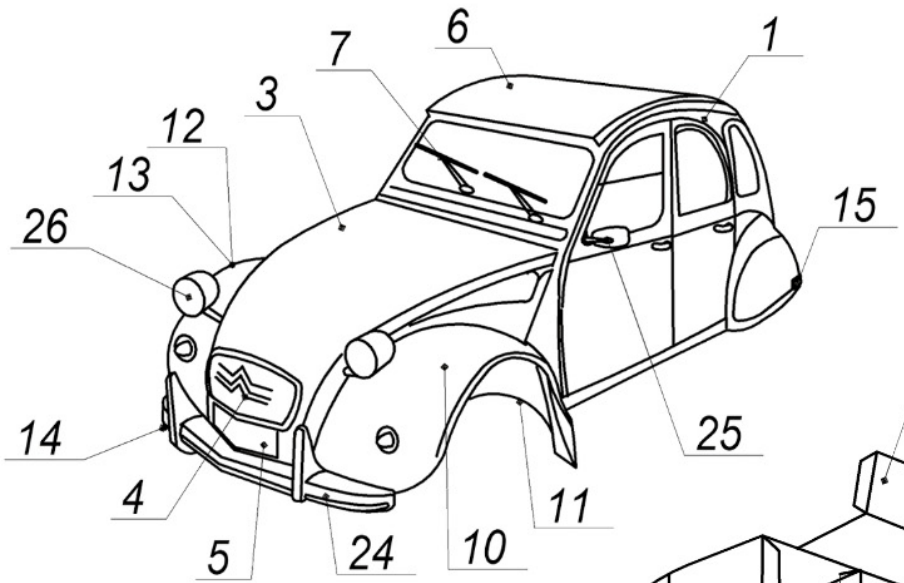

Рис. 3. Склейка кузова.

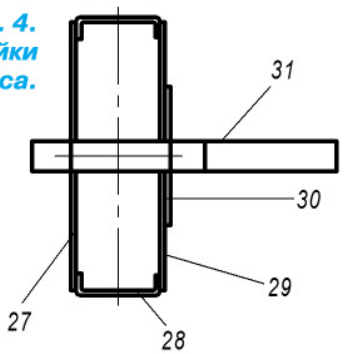

Рис. 4. Схема склейки колеса.

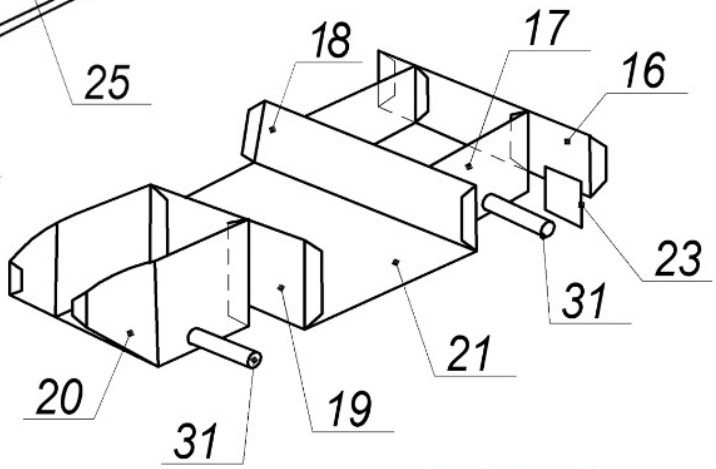

Рис. 2. Склейка шасси.

были установлены только на передних колесах, задние тормоза имели механические — с ручным приводом. Матерчатая крыша была обычно объектом многочисленных шуток. Тем не менее именно «неказистость» автомобиля стала его же достоинством.

Базовая модель машины постепенно модернизировалась. В 1954 году на нее был установлен новый 425-кубовый двигатель. Спустя два года двигатель усилили. В 1963 году мощность двигателя повысилась еще до 28,5 л. с.

Постепенно расширялся и выпуск модификаций базовой модели. Уже в 1951 году начали сходить с конвейера грузовые фургоны. А к концу 1960-х годов появилась «Диана», которую фирма охарактеризовала как модель 2CV в исполнении «люкс».

Автомобильный рынок Европы заполнялся все новыми поколениями машин, но «ситроен» не оставлял достигнутых позиций. Главным гарантом его конкурентоспособности была низкая себестоимость. К примеру, в 1987 году цена «Ситроена-2CV» в Западной Европе была вдвое ниже, чем у самой дешевой «хонды», и в полтора раза ниже, чем у самой дешевой «тойоты».

Этот автомобиль был признан и кинематографистами. Его снимали в популярных французских комедиях. Эта модель использовалась во французских ралли и кольцевых гонках.

На удивление, неказистый скромный автомобиль неожиданно побил все рекорды долговечности. На конвейере он продержался четыре десятилетия. Больше, чем его знаменитые предшественники. Вплоть до 1990 года «Ситроен-2CV» менял свой облик и оснащение: обновленный капот, 602-кубовый мотор, прямоугольные фары. Но все-таки его жизненный цикл завершился в 1990 году.

Технические характеристики автомобиля «Ситроен-2CV»:

Размеры кузова	3830x1480x1600 мм
Масса в загруженном состоянии	895 кг
Двигатель: число цилиндров	2
Объем цилиндров двигателя	375 см^3
Мощность	9 л. с.
Число передач:	
вперед	4
назад	1
Скорость max	60 км/ч
Расход топлива на 100 км	3 л
Объем багажника	290 л
Количество дверей	5
Количество мест	4

Общий вид автомобиля «Ситроен-2CV» изображен на рисунке 1.

Изготовление модели начните с шасси. Как выполнить склейку, указано на рисунке 2. Наклейте на картон детали шасси 16, 17, 18, 19, 20 и 21 (листы 2 и 3), после этого их вырежьте. Для получения ровных линий сгиба проведите по ним шилом. Согните деталь 21 по линиям сгиба и к ней спереди приклейте 19. Затем к детали 19 приклейте переднюю часть шасси 20. Согните по линиям сгиба детали 17 и 16. Далее к детали 21 приклейте 17 и 16. Оси колес 31 сделайте из зубочисток (рис. 4) в соответствии с размером, указанным на бумажной проекции 31 (лист 4). К детали 16 приклейте задние брызговики 23 (лист 1). Каждое колесо склейте из дисков 27 и 29, протектора 28 и накладного диска 30 (лист 2).

Приклейте колеса на оси колес 31 (лист 4).

Теперь можно склеить кузов автомобиля. Схема склейки кузова изображена на рисунке 3. Вырежьте левую 1 и правую 2 боковины кузова (лист 1), а также крышу автомобиля 6 (лист 4). Согните детали по линиям сгиба. Приклейте крышу 6 к зубчикам боковин кузова. В задней части автомобиля приклейте накладку с габаритными огнями 8.

Вырежьте капот мотора 3 (лист 4) и приклейте его к боковинам кузова и к лобовому стеклу кузова. На лобовое стекло наклейте вырезанные «дворники» 7 (лист 2).

Вырежьте наружные детали передних крыльев 10 и 12. Приклейте крылья к зубчикам кузова. Далее приклейте внутренние части крыльев 11 и 13 согласно рисунку.

Вырежьте боковые накладки задних колесных ниш 32 и 33 (рис. 1 и лист 1). Сделайте прорези по контуру накладок. Затем придайте разрезанным краям накладок выпуклый вид. Приклейте накладки к кузову. Наклейте на толстый картон решетку радиатора 4 (лист 4), задний бампер 15 (лист 2) и передний бампер 24 (лист 3).

Далее приклейте детали к кузову. Снизу бампера установите гвоздик 14, имитирующий буксировочное устройство. Наклейте на картон номерные знаки: передний 5 и задний 9 (лист 3) и приклейте их к кузову. Вырежьте и склейте передние фары 26 (лист 2), также приклейте их к кузову.

Наклейте на картон и вырежьте зеркало 25 (лист 3). Затем приклейте зеркало к кузову.

Вырежьте выхлопную трубу 22 (лист 2) и сверните ее в трубочку. Приклейте трубу к кузову с левой стороны согласно рисунку 1 (проекции, вид сбоку).

Модель автомобиля «Ситроен-2CV» готова и может занять почетное место в вашем музее на столе.

А. ЕГОРОВ

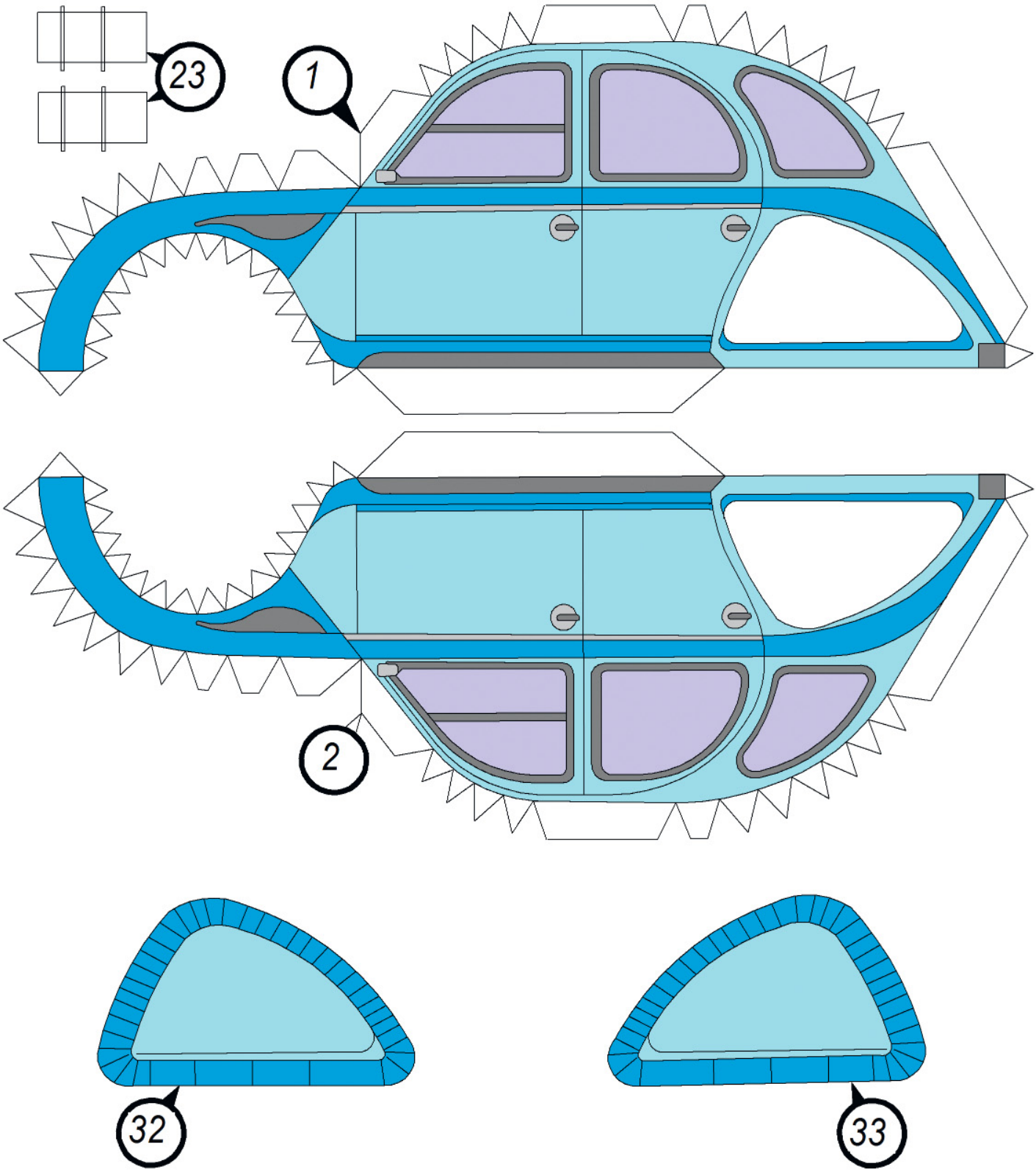
23
1
2
32
33

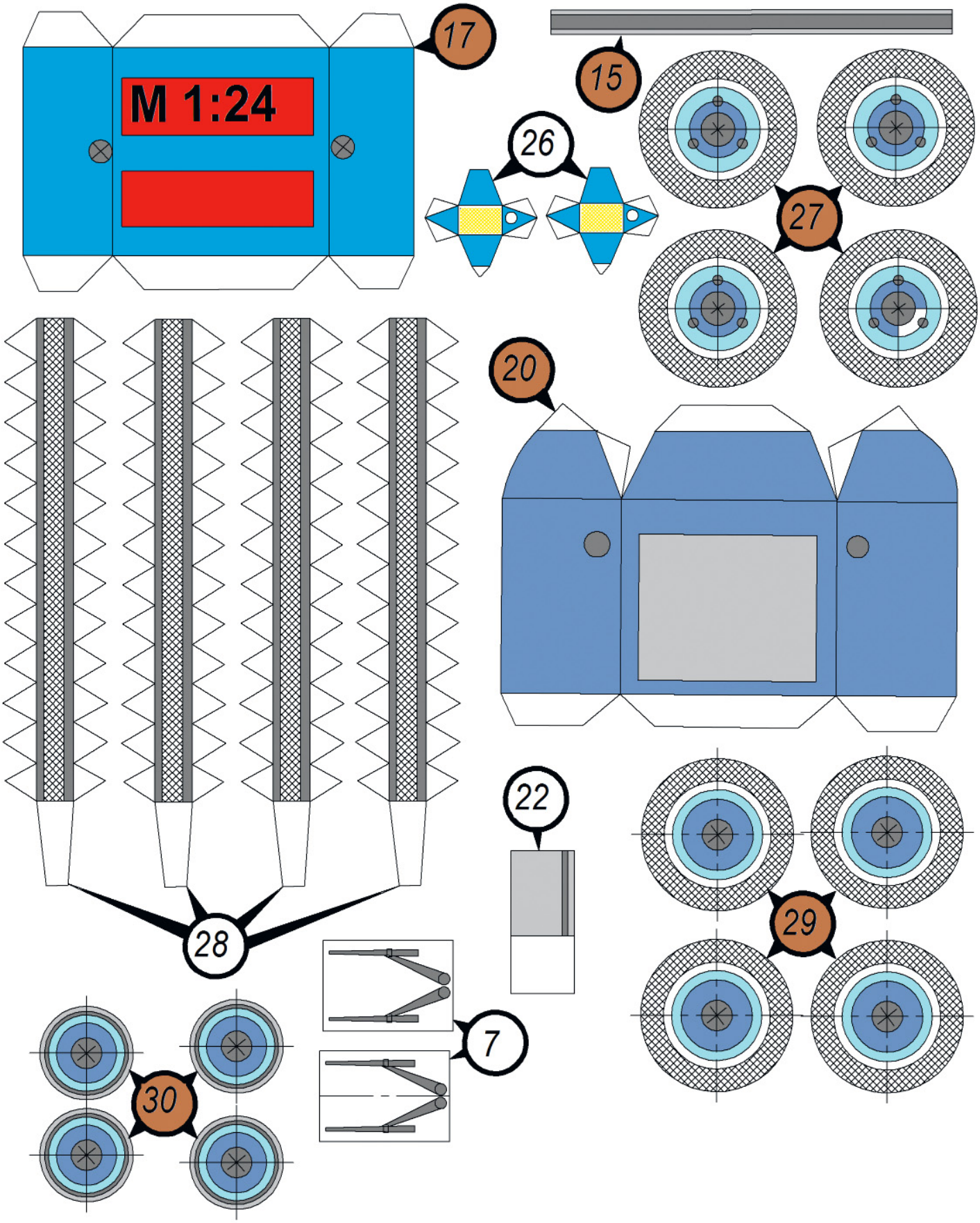
17
M 1:24
15
26
27
20
22
29
28
30
7

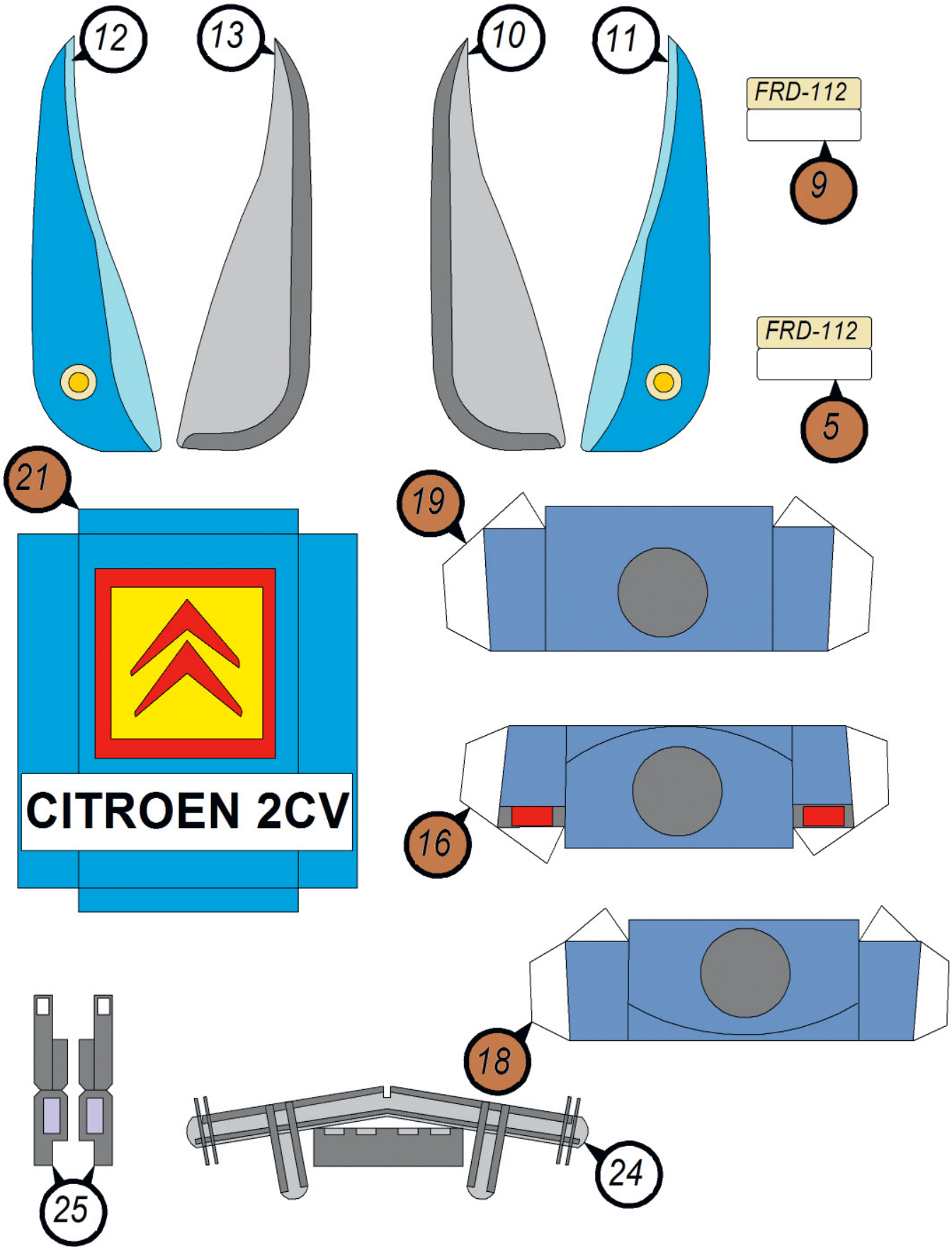
12
13
10
11
FRD-112
9
FRD-112
5
21
CITROEN 2CV
19
16
18
24
25

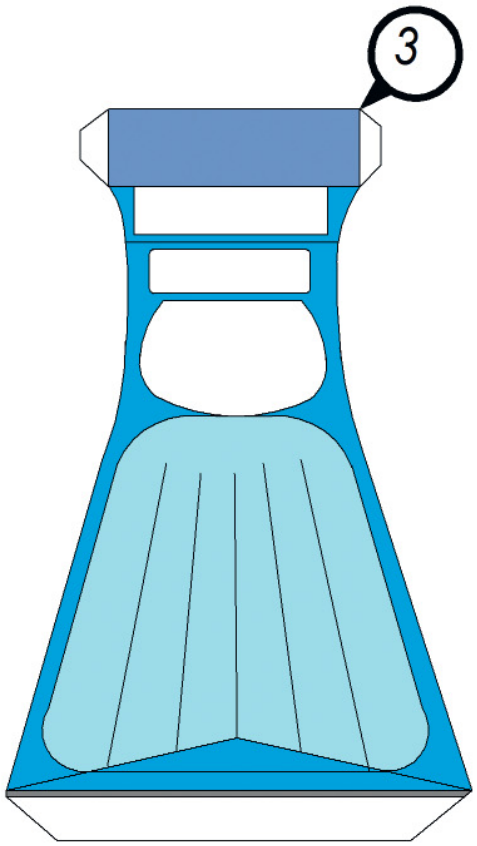
3

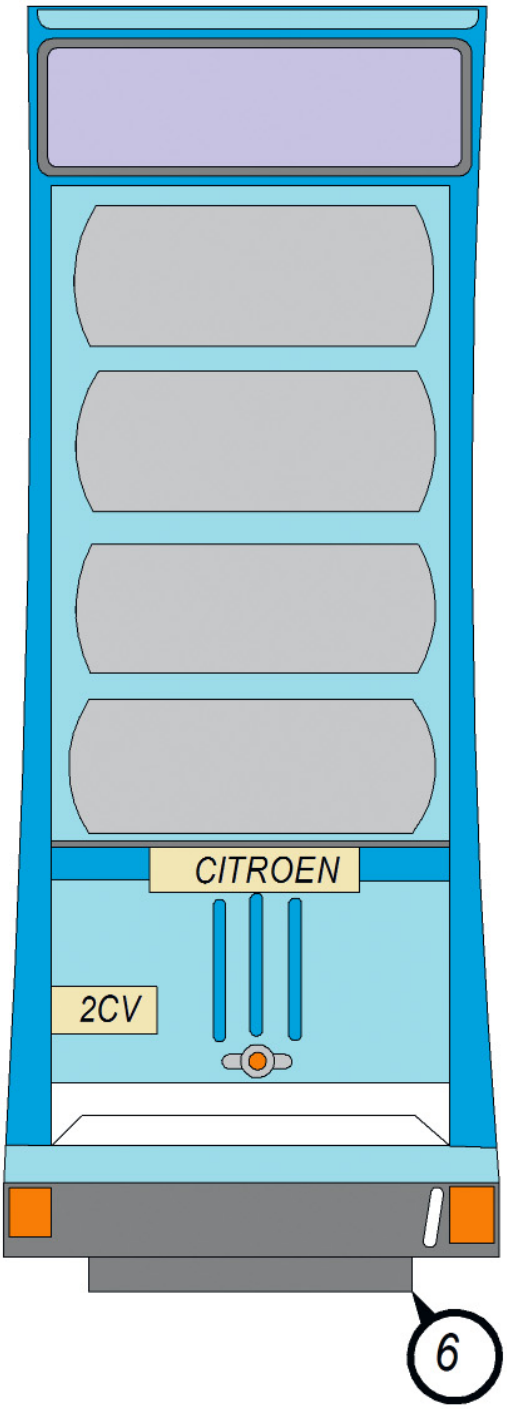
CITROEN
2CV
6

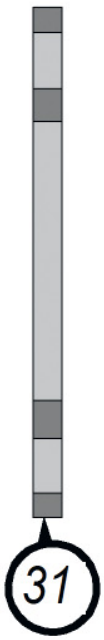
31

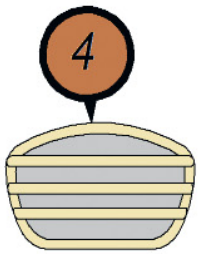
4

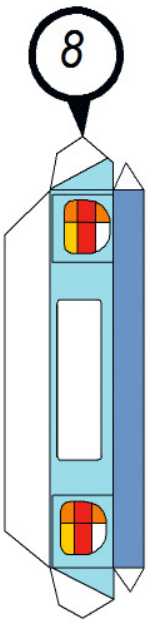
8